Erledigt Mainboard Kaputt?

Beitrag von „Mareko“ vom 24. Februar 2017, 12:24

Einen leuchtenden Powerbutton oder Schlater finde ich nicht. Vielleicht versteckt sich was hinter meinem monströsen CPU Kühler (den würde ich erstmal ungern ausbauen). Aber eigentlich habe ich mehrmals geguckt und nichts gefunden, das irgendwie nach Schalter

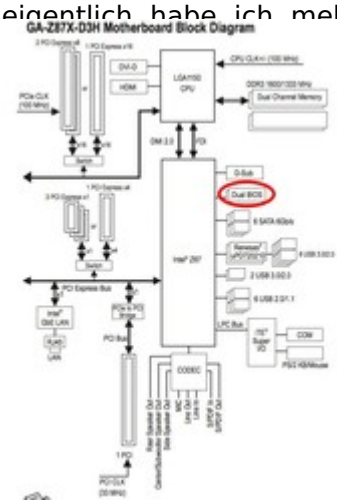

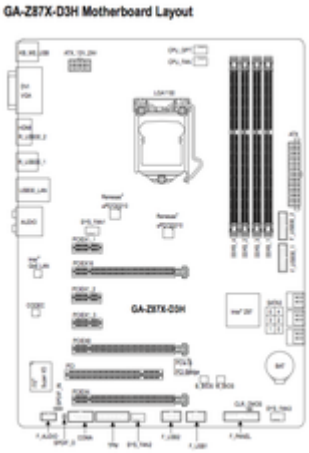

das Dual BIOS gefunden aber auf dem