Erledigt ThinkPad T470 Einbau einer zweiten NVMe PCIe M.2 2242

Beitrag von „Arkturus“ vom 30. März 2021, 16:41

ich möchte in den M.2 42 Slot eine zweite PCIe M.2 2242 SSD einbauen. Lt. ThinkPad WIKI soll das im T470 möglich sein

Erweiterungsschächte:

- 1. M.2-Slot (30mm Baulänge) mit einer der folgenden Komponenten:
  - Broadcom Wireless (2x2) AC, Bluetooth 4.1
  - Intel Dual Band Wireless-AC (2x2) 8260, Bluetooth 4.1
  - Intel Dual Band Wireless-AC (2x2) 8260, Bluetooth 4.1, vPro
  - Intel WiGig18260AC (2x2), Bluetooth 4.1

und

- 2. M.2-Slot (42mm Baulänge) mit einer der folgenden Komponenten:
  - leer
  - ThinkPad Fibocom XMM7160 LTE Modul
  - Sierra EM7455 LTE-A Modul
  - PCIe SSD

Weitere Besonderheiten:

- Smartcard-Leser (optional)
- 720p-Webcam
- Fingerabdruckleser (optional)
- Active Protection System (bei Modellen mit HDD)
- UltraNav mit dedizierten TrackPoint-Tasten und "hinged" Clickpad

Removal steps of the M.2 solid-state drive in the Wireless-WAN-card slot

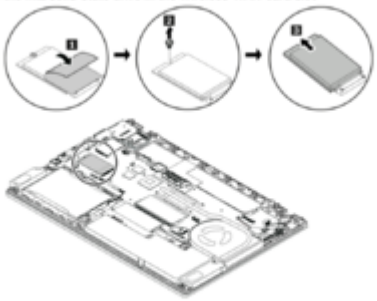

Step	Screw (quantity)	Color	Torque
2	M2 × 3 mm, flat-head, nylon-coated (1)	Black	0.181 Nm (1.85 kgf-cm)

When installing:
Ensure that the M.2 solid-state drive is securely seated in the wireless-WAN-card slot.

Ich habe dazu eine Sabrent Rocket Nano 1TB bestellt, die heute eintraf.

Allerdings scheint die nicht kompatibel oder defekt zu sein.

Wenn ich das Teil einbaue, lässt sich das T470 nicht mehr starten. Power bleibt stromlos. Es muss ein harter Reset gemacht werden, um nach dem Ausbau der Sabrent wieder Booten zu können.

Wie kann ich prüfen, worin das Problem liegt?

EDIT: Die Sabrent ist fehlerfrei und wird im iMacPro mit 1,02 TB erkannt.

Beitrag von „MacPeet“ vom 30. März 2021, 17:35

Du kannst nur eine NGFF M2 SSD verbauen, z.B. sowas: Transcend 512GB SATA III 6GB/S MTS430S 42 mm m.2 SSD 430S SSD TS512GMTS430S

Ist bei meinem T450s nicht anders, in dem einen NGFF Schacht habe ich die Intel-Wlan rausgeschmissen und durch die native Broadcom ...NG ersetzt.

Im zweiten Schacht habe ich die WWAN Sierra rausgeschmissen und genau so eine SSD, wie oben genannt eingebaut.

Was Du gekauft hast, ist vermutlich für diesen Rechner ungeeignet.

Beitrag von „Arkturus“ vom 30. März 2021, 17:59

aber das steht doch NGFF auf der Seiten von Sabrent

Zitat:

Die Sabrent 1 TB Rocket NVMe PCIe M.2 2242 DRAM-freie interne Hochleistungs-SSD mit geringem Stromverbrauch -

(SB-1342-1TB) bietet alle Vorteile der Flash-Disk-Technologie mit PCIe Gen3 x4-Schnittstelle und **ist vollständig kompatibel mit dem Standard-Formfaktor der nächsten Generation (NGFF)**

, allgemein bekannt als M.2.

Das dem so ist nicht ist, denke ich jetzt auch. Der Slot ist seitenverkehrt

Dann muss ich das Teil zurückschicken und was anderes bestellen.

Danke für den Tip MacPeet

Beitrag von „Raptortosh“ vom 30. März 2021, 18:05

In diesem Slot funktionieren vermutlich nur SATA-M.2. - keine PCIe-NVMe.

> Zitat von MacPeet
>
> 512GB SATA III 6GB

Mein HP 840G1 hat auch so einen Slot, NVMe funktioniert nicht..

Beitrag von „Arkturus“ vom 30. März 2021, 18:12

Muss ich gleich mal testen. Eine SATA habe ich noch von einem Dell.

EDIT: Rolle rückwärts = 80mm Das wird nix

Beitrag von „g-force“ vom 30. März 2021, 18:17

Zum Testen darf die M.2-SATA auch nach oben abgewinkelt stehen - Hauptsache, sie steckt sicher im Slot. So weißt Du wenigstens, was an dem Port geht.

Beitrag von „MacPeet“ vom 30. März 2021, 18:18

Der T470 ist eine Generation weiter, laut Internetsuche, als mein T450s, was die Grafik, CPU betrifft, allerdings wohl nicht bei dem Rest.

Ich glaube kaum, dass Lenovo was an den Anschlüssen geändert hat, bis dahin. Der Rest ist wohl gleich geblieben. Wäre ja auch zu viel Aufwand für den Hersteller.

Minimale Investition - möglichst großer Gewinn, ist ja nix neues.

Insofern sind nur NGFF SSD's möglich, was in Richtung Sata III geht 6GB/S. Die Geschwindigkeiten von echten NVMe's ist damit sicher nicht möglich, welche hier auch nicht gehen.

Jedenfalls läuft mein T450s hier prima nativ mit OC und Catalina/BigSur, genau mit der beschriebenen Hardware.

Im normalen Schacht ist eine 512GB SSD verbaut (für Catalina und dort liegt auch OC im EFI).

Die Transcend 512GB, die ich nannte, arbeitet aktuell mit dem BigSur ohne Probleme, neuste Beta.

Beitrag von „Arkturus“ vom 30. März 2021, 18:29

Wird schon runtergefahren die Möhre.

Was erstmal gelungen ist, der Kauf der BMC94360ng Aidrop funzt und alles OOB.

So erledigt Hat auf Anhieb die SATA gefunden udn Windows gebootet.

Also eine 2242 davon wird machen.

Danke an Alle die geholfen haben.